第７回 宇河地区ミニバスケットボール後期リーグ戦　予選リーグ　チーム表

【 男子　予選リーグ表 】

【M A リーグ】

リーグ対戦番号	1 友遊いずみ	2 宮の原	3 宇都宮東	4 雀宮南	5 明治MB	6 GS BLAZE	7 西宝クローバー	勝点	勝 - 負 - 分	順位
1 友遊いずみ		78 ○ 32	59 ○ 28	62 ○ 23	59 ○ 21	67 ○ 32	42 ○ 28	12	6 - 0 - 0	1
2 宮の原	32 ● 78		58 ○ 47	57 ○ 50	33 ● 44	56 ● 65	30 ● 72	4	2 - 4 - 0	5
3 宇都宮東	28 ● 59	47 ● 58		43 ● 57	46 ● 63	42 ● 61	23 ● 84	0	0 - 6 - 0	7
4 雀宮南	23 ● 62	50 ● 57	57 ○ 43		60 ○ 27	23 ● 47	42 ● 74	4	2 - 4 - 0	6
5 明治MB	21 ● 59	44 ○ 33	63 ○ 46	27 ● 60		52 ○ 37	32 ● 74	6	3 - 3 - 0	3
6 GS BLAZE	32 ● 67	65 ○ 56	61 ○ 42	47 ○ 23	37 ● 52		29 ● 69	6	3 - 3 - 0	4
7 西宝クローバー	28 ● 42	72 ○ 30	84 ○ 23	74 ○ 42	74 ○ 32	69 ○ 29		10	5 - 0 - 0	2

※3位/4位、5位/6位は規定により決定

【M B リーグ】

リーグ対戦番号	1 瑞穂台	2 Sun'S(OP)	3 豊郷南	4 横川東	5 Goonies	6 ABILITIES	7 峰	勝点	勝 - 負 - 分	順位
1 瑞穂台		20 ○ 0	56 ○ 35	65 ○ 41	76 ○ 32	72 ○ 45	64 ○ 39	12	6 - 0 - 0	1
2 Sun'S(OP)	0 ● 20		0 ● 20	0 ● 20	0 ● 20	0 ● 20	0 ● 20	0	0 - 6 - 0	7
3 豊郷南	35 ● 56	20 ○ 0		60 ○ 41	75 ○ 40	35 ● 42	39 ○ 28	8	4 - 2 - 0	2
4 横川東	41 ● 65	20 ○ 0	41 ● 60		42 ○ 23	35 ● 49	28 ● 62	4	2 - 4 - 0	5
5 Goonies	32 ● 76	20 ○ 0	40 ● 75	23 ● 42		20 ● 72	25 ● 62	2	1 - 5 - 0	6
6 ABILITIES	45 ● 72	20 ○ 0	42 ○ 35	49 ○ 35	72 ○ 20		31 ● 35	8	4 - 2 - 0	3
7 峰	39 ● 64	20 ○ 0	28 ● 39	62 ○ 28	62 ○ 25	35 ○ 31		8	4 - 2 - 0	4

※2位/3位/4位は規定により決定

【M C リーグ】

リーグ対戦番号	1 ALP	2 上戸ウイングズ	3 上河内	4 明南イーグルス	5 みはら	6 清原ロケッツ	7 築瀬	勝点	勝 - 負 - 分	順位
1 ALP		60 ○ 32	69 ○ 26	53 ○ 25	67 ○ 18	29 ● 32	55 ○ 21	10	5 - 1 - 0	2
2 上戸ウイングズ	32 ● 60		52 ○ 37	28 ● 55	63 ○ 36	24 ● 40	36 ● 75	4	2 - 4 - 0	5
3 上河内	26 ● 69	37 ● 52		30 ● 74	51 ● 57	34 ● 87	49 ● 72	0	0 - 6 - 0	7
4 明南イーグルス	25 ● 53	55 ○ 28	74 ○ 30		71 ○ 46	46 ○ 35	39 ● 54	8	4 - 2 - 0	4
5 みはら	18 ● 67	36 ● 63	57 ○ 51	46 ● 71		30 ● 65	41 ● 68	2	1 - 5 - 0	6
6 清原ロケッツ	32 ○ 29	40 ○ 24	87 ○ 34	35 ● 46	65 ○ 30		59 ○ 33	10	5 - 1 - 0	1
7 築瀬	21 ● 55	75 ○ 36	72 ○ 49	54 ○ 39	68 ○ 41	33 ● 59		8	4 - 2 - 0	3

※1位/2位、3位/4位は規定により決定

【M D リーグ】

リーグ対戦番号	1 御幸	2 Cotrash	3 姿川中央	4 姿川第二	5 明保ライトニング	6 雀宮中央	7 緑が丘メビウス	勝点	勝 - 負 - 分	順位
1 御幸		48 ○ 35	45 ● 47	56 ○ 27	56 ○ 45	68 ○ 16	43 ○ 33	10	5 - 1 - 0	2
2 Cotrash	35 ● 48		40 ● 69	41 ● 50	39 ● 41	20 ○ 0	32 ● 42	2	1 - 5 - 0	6
3 姿川中央	47 ○ 45	69 ○ 40		69 ○ 38	72 ○ 42	70 ○ 20	54 ○ 38	12	6 - 0 - 0	1
4 姿川第二	27 ● 56	50 ○ 41	38 ● 69		41 ○ 40	74 ○ 17	37 ● 55	6	3 - 3 - 0	4
5 明保ライトニング	45 ● 56	41 ○ 39	42 ● 72	40 ● 41		60 ○ 18	41 ● 51	4	2 - 4 - 0	5
6 雀宮中央	16 ● 68	0 ● 20	20 ● 70	17 ● 74	18 ● 60		11 ● 59	0	0 - 6 - 0	7
7 緑が丘メビウス	33 ● 43	42 ○ 32	38 ● 54	55 ○ 37	51 ○ 41	59 ○ 11		8	4 - 2 - 0	3

第７回 宇河地区ミニバスケットボール後期リーグ戦　予選リーグ　チーム表

【　女子　予選リーグ表　】

【W　A　リーグ】

リーグ対戦番号	1　西が岡	2　明治MBC	3　戸祭コメッツ	4　清原MB	5　簗瀬	6　とみや	勝点	勝 - 負 - 分	順位
1　西が岡		75 ○ 13	81 ○ 24	69 ○ 38	75 ○ 35	60 ○ 43	10	5 - 0 - 0	1
2　明治MBC	13 ● 75		20 ● 51	22 ● 92	22 ● 60	6 ● 79	0	0 - 5 - 0	6
3　戸祭コメッツ	24 ● 81	51 ○ 20		29 ● 93	39 △ 39	19 ● 105	3	1 - 3 - 1	5
4　清原MB	38 ● 69	92 ○ 22	93 ○ 29		81 ○ 35	51 ● 68	6	3 - 2 - 0	3
5　簗瀬	35 ● 75	60 ○ 22	39 △ 39	35 ● 81		20 ● 99	3	1 - 3 - 1	4
6　とみや	43 ● 60	79 ○ 6	105 ○ 19	68 ○ 51	99 ○ 20		8	4 - 1 - 0	2

※4位/5位は規定により決定

【W　B　リーグ】

リーグ対戦番号	1　宮の原	2　陽南ベリーズ	3　城山	4　ホワイトウイングス	5　横川	6　みはら	勝点	勝 - 負 - 分	順位
1　宮の原		85 ○ 10	84 ○ 11	51 ○ 21	102 ○ 8	50 ○ 19	10	5 - 0 - 0	1
2　陽南ベリーズ	10 ● 85		20 ● 66	21 ● 59	23 ● 44	18 ● 46	0	0 - 5 - 0	6
3　城山	11 ● 84	66 ○ 20		33 ● 51	52 ○ 45	26 ● 66	4	2 - 3 - 0	4
4　ホワイトウイングス	21 ● 51	59 ○ 21	51 ○ 33		65 ○ 21	23 ● 33	6	3 - 2 - 0	3
5　横川	8 ● 102	44 ○ 23	45 ● 52	21 ● 65		18 ● 48	2	1 - 4 - 0	5
6　みはら	19 ● 50	46 ○ 18	66 ○ 26	33 ○ 23	48 ○ 18		8	4 - 1 - 0	2

【W　C　リーグ】

リーグ対戦番号	1　友遊いずみ	2　瑞穂台	3　豊郷南	4　峰	5　田原	勝点	勝 - 負 - 分	順位
1　友遊いずみ		73 ○ 31	83 ○ 23	54 ○ 32	46 ○ 32	8	4 - 0 - 0	1
2　瑞穂台	31 ● 73		56 ○ 19	32 ● 43	27 ● 39	2	1 - 3 - 0	4
3　豊郷南	23 ● 83	19 ● 56		27 ● 71	15 ● 46	0	0 - 4 - 0	5
4　峰	32 ● 54	43 ○ 32	71 ○ 27		44 ○ 34	6	3 - 1 - 0	2
5　田原	32 ● 46	39 ○ 27	46 ○ 15	34 ● 44		4	2 - 2 - 0	3

【W　D　リーグ】

リーグ対戦番号	1　雀宮	2　姿川第二	3　ALP	4　五代新田	5　Le Reve 姿川	勝点	勝 - 負 - 分	順位
1　雀宮		105 ○ 15	39 ● 41	50 ○ 30	32 ● 55	4	2 - 2 - 0	3
2　姿川第二	15 ● 105		6 ● 110	13 ● 75	16 ● 85	0	0 - 4 - 0	5
3　ALP	41 ○ 39	110 ○ 6		40 ○ 34	36 ● 64	6	3 - 1 - 0	2
4　五代新田	30 ● 50	75 ○ 13	34 ● 40		36 ● 64	2	1 - 3 - 0	4
5　Le Reve 姿川	55 ○ 32	85 ○ 16	64 ○ 36	64 ○ 36		8	4 - 0 - 0	1

第７回 宇河地区ミニバスケットボール後期リーグ戦　予選リーグ対戦表

※試合時間：（上段）公共体育館　　（下段）小学校体育館

【 5チームリーグ対戦表 】

	1日目					2日目				
試合時間	淡	濃	TO	審判・MC		淡	濃	TO	審判・MC	
9:30 (8:30) ①	1	2	5	4	5	3	1	5	2	5
10:40 (9:40) ②	3	4	2	1	2	4	2	1	3	1
11:50 (10:40) ③	5	1	4	3	4	5	3	2	4	2
12:50 (11:50) ④	2	3	1	5	1	1	4	3	5	3
13:50 (12:50) ⑤	4	5	3	2	3	2	5	4	1	4

【 開場時間・集合時間 】

◆公共体育館 (清原体育館・宇都宮市体育館・明保野体育館)

役員・運営委員　　8：40集合　開場次第入場　会場設営

選手、保護者　　9：00集合　入場

各チーム運営委員にて、会場の撤収作業を行う。

◆小学校体育館

役員・運営委員　　8：00開場

【予選リーグの審判・MCはチーム帯同とする】

【予選リーグの帯同審判・MCは各チーム責任を持って派遣、対応すること】

☆勝ち点が同じチームが出来た場合の順位の決め方は次の通りとする

当該チーム間の　①得失点差　②得失点率　③抽選

【 6チームリーグ対戦表 】

	1日目					2日目					3日目				
試合時間	淡	濃	TO	審判・MC		淡	濃	TO	審判・MC		淡	濃	TO	審判・MC	
9:30 (8:30) ①	2	5	4	1	4	4	1	2	2	6	1	2	6	4	6
10:40 (9:40) ②	3	6	2	2	5	3	5	4	4	1	3	4	1	1	2
11:50 (10:40) ③	5	4	6	3	6	2	6	3	3	5	5	6	4	3	4
12:50 (11:50) ④	1	3	5	5	4	5	1	6	2	6	2	3	5	6	5
13:50 (12:50) ⑤	6	4	3	1	3	2	4	1	5	1	6	1	2	2	3

«ゲーム中のコーチによるプレーヤーへの暴言、暴力的行為など禁止事項»

«審判への暴言等への対応とマナー向上について»

＊JBAガイドライン参考　インテグリティの精神

宇河地区ミニバスケットボール後期リーグ　全日程　徹底して推進して下さい

【 7チームリーグ対戦表 】

	1日目					2日目					3日目					4日目				
試合時間	淡	濃	TO	審判・MC		淡	濃	TO	審判・MC		淡	濃	TO	審判・MC		淡	濃	TO	審判・MC	
9:30 (8:30) ①	2	7	1	3	1	1	6	2	5	2	4	1	6	3	6	2	4	6	5	6
10:40 (9:40) ②	3	6	7	2	7	7	5	1	1	3	5	3	4	4	7	1	7	4	2	4
11:50 (10:40) ③	4	5	3	3	6	2	3	7	7	4	6	2	5	3	5	5	6	1	1	7
12:50 (11:50) ④	6	7	5	4	5	5	1	3	2	3	3	1	7	6	7					
13:50 (12:50) ⑤	1	2	6	6	7	6	4	5	5	1	2	5	3	1	4					
14:50 (13:50) ⑥	3	4	2	1	2	3	7	4	6	4	4	7	2	2	5					

【試合会場/会場主任】		予選リーグ								交流戦		トーナメント		
		8月30日(土)		8月31日(日)		9月6日(土)		9月7日(日)		10月4日(土)	10月5日(日)	10月11日(土)	10月12日(日)	10月13日(月祝)
雀宮体育館	A	MB	小口	MB	小口	WC	岡村			交流戦	交流戦	女子トーナメント	代表決定戦	
雀宮体育館	B	MC	名村	MC	名村	WD	早川			交流戦	交流戦	女子トーナメント	代表決定戦	
清原体育館	C					MA	菅間					男子トーナメント	-	
清原体育館	D					MD	帯谷					男子トーナメント	-	
清原体育館サブ	E					MB	小口					-	-	
宇都宮市体育館	F			WA	千葉			MA	高木					
宇都宮市体育館	G			WB	渡辺			MD	帯谷					
宇都宮市体育館サブ	H			MD	飯塚			MB	小口					
明保野体育館	I	MD	飯塚											
泉が丘小学校	J	MA	松岡	MA	松岡									
城山東小学校	K	WB	海老沼(三宅)			WB	海老沼(三宅)							
富屋小学校	L	WA	田巻			WA	田巻							
田原西小学校	M	WC	早川											
新田小学校	N			WD	堀井(山口)									
上河内東小学校	O					MC	名村	MC	名村					

令和7年度 宇河地区大会 兼 U12後期リーグ戦(代表決定戦)トーナメント

令和7年 10月11日(土) 12日（日） 13日(月/祝)

男 子

県大会出場 男子12チーム

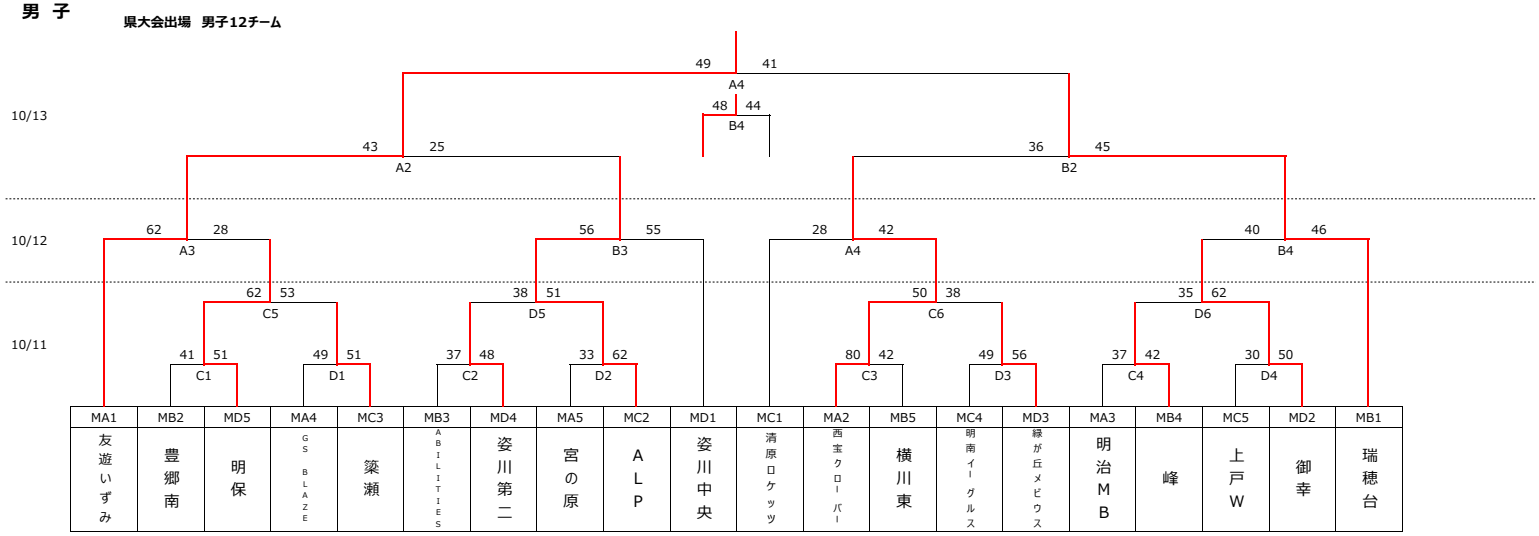

女 子

県大会出場 女子10チーム

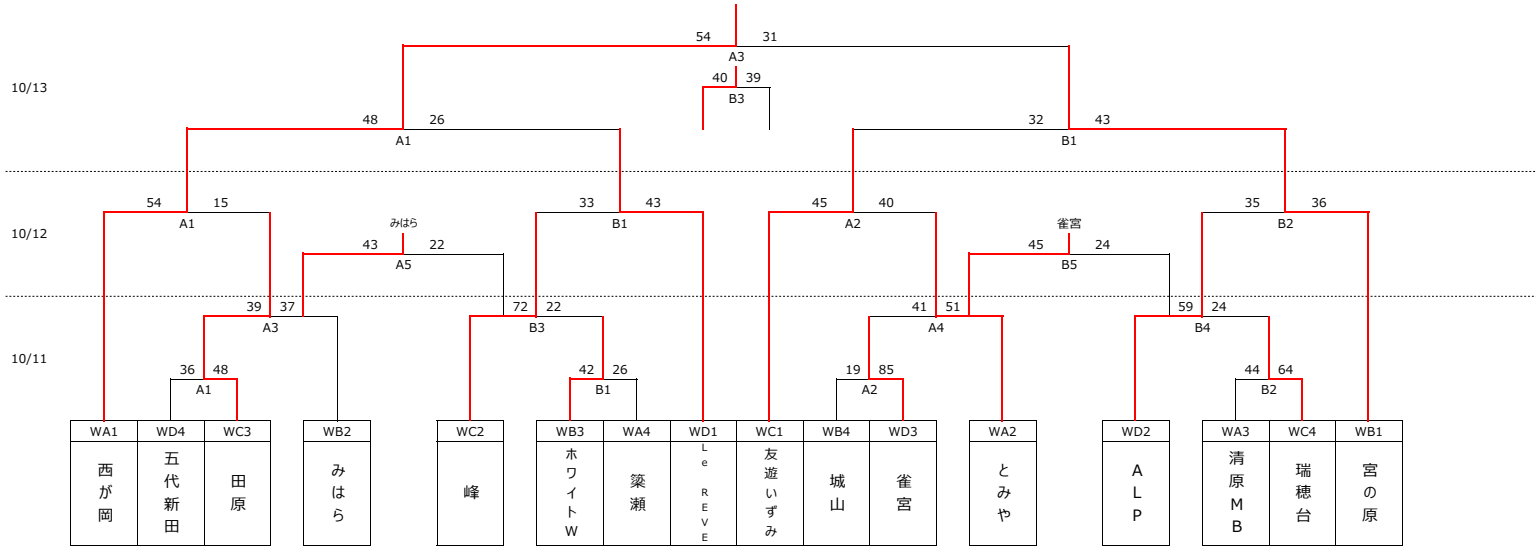

【試合会場/コート主任】

会場		10月11日(土)	10月12日(日)	10月13日(月祝)
雀宮体育館	A	早川	松岡	岡本
雀宮体育館	B	岡村	鈴木	飯塚
清原体育館	C	帯谷		
清原体育館	D	菅間		

【後期トップリーグ出場】

男	子
第1代表 ①	友遊いずみ
第2代表 ②	瑞穂台
第3代表 ③	ALPHERATZ
第4代表 ④	西宝クローバー
第5代表 ⑤	明保ライトニング
第6代表 ⑥	御幸
第7代表 ⑦	姿川中央
第8代表 ⑧	清原ロケッツ
第9代表 ⑨	簗瀬
第10代表 ⑩	姿川第二
第11代表 ⑪	緑が丘メビウス
第12代表 ⑫	峰

女	子
第1代表 ①	西が岡
第2代表 ②	宮の原
第3代表 ③	Le Reve姿川
第4代表 ④	友遊いずみ
第5代表 ⑤	田原
第6代表 ⑥	峰
第7代表 ⑦	とみや
第8代表 ⑧	ALPHERATZ
第9代表 ⑨	みはら
第10代表 ⑩	雀宮

【 試合時間 】
①9：45～
②10:45～
③11:45～
④12:45～
⑤13:45～
⑥14:45～

【 開場時間・集合時間 】
公共体育館（清原体育館・雀宮体育館）
運営委員　　8：40集合　開場次第入場　会場設営
選手、保護者　　9：00集合　入場
※各チーム運営委員・連盟役員にて会場の撤収作業を行う。

【TOについて】
女子：10/11のA1・B1のTOは④みはら(WB2)⑤峰(WC2)が行う
＊第1試合目のTOは、原則として3試合目の番号の若い方(左側)のチームが担当する。
それ以外は負けたチームが担当する。
＊審判は全試合を連盟割り当てとする。
＊MCは11日、12日を帯同とし、13日は連盟割り当てとする。

«ゲーム中のコーチによるプレーヤーへの暴言、暴力的行為など禁止事項»
«審判への暴言等への対応とマナー向上について»
＊JBAガイドライン参考　インテグリティの精神
宇河地区ミニバスケットボール 後期リーグ　全日程　徹底して推進して下さい

第７回 宇河地区ミニバスケットボール後期リーグ戦　交流戦　チーム表

令和７年　10月４日(土)、5日（日）

【　男子　交流リーグ表　】

交流MA　　雀宮体育館　Aコート

	雀宮南	Sun'S	上河内	Cotrash
1　雀宮南		20 ○ 0	48 ○ 41	63 ○ 43
2　Sun'S	0 ● 20		0 ● 20	0 ● 20
3　上河内	41 ● 48	20 ○ 0		39 △ 39
4　Cotrash	43 ● 63	20 ○ 0	39 △ 39	

交流MB　　雀宮体育館　Aコート

	Goonies	雀宮中央	宇都宮東	みはら
5　Goonies		63 ○ 13	32 ● 75	48 ● 63
6　雀宮中央	13 ● 63		34 ● 51	43 ● 69
7　宇都宮東	75 ○ 32	51 ○ 34		67 ○ 47
8　みはら	63 ○ 48	69 ○ 43	47 ● 67	

【　女子　交流リーグ表　】

交流WA　　雀宮体育館　Bコート

	戸祭コメッツ	姿川第二	陽南ベリーズ
1　戸祭コメッツ		56 ○ 28	55 ○ 8
2　姿川第二	28 ● 56		41 ○ 27
3　陽南ベリーズ	8 ● 55	27 ● 41	

交流WB　　雀宮体育館　Bコート

	横川	豊郷南	明治MBC
4　横川		15 ● 83	30 △ 30
5　豊郷南	83 ○ 15		71 ○ 9
6　明治MBC	30 △ 30	9 ● 71	

戸祭コメッツ	●	33 -	41	○	豊郷南
姿川第二	●	18 -	30	○	明治MB
陽南ベリーズ	●	15 -	55	○	横川

【　開場時間・集合時間　】

役員・運営委員　　8：40集合　開場次第入場　会場設営

選手、保護者　　9：00集合　入場

各チーム運営委員・連盟役員にて会場の撤収作業を行う。

【交流戦は男女とも　審判・MCはチーム帯同となります】

【交流戦の帯同審判・MCは各チーム責任を持って派遣、対応して下さい】

«ゲーム中のコーチによるプレーヤーへの暴言、暴力的行為など禁止事項»

«審判への暴言等への対応とマナー向上について»

＊JBAガイドライン参考　インテグリティの精神

宇河地区ミニバスケットボール後期リーグ　全日程　徹底して推進して下さい

【コート主任】

会場	
雀宮体育館　A	飯塚
雀宮体育館　B	千葉

男　　子

	試合時間	4日（土）			5日（日）		
		対戦チーム	審判・TO	MC	対戦チーム	審判・TO	MC
1	9:45～	1 － 2	5 ・ ⑥	5 ・ 6	5 － 7	1 ・ ④	1 ・ 4
2	10:45～	3 － 4	7 ・ ⑧	7 ・ 8	1 － 3	6 ・ ⑦	6 ・ 7
3	11:45～	5 － 6	1 ・ ②	1 ・ 2	6 － 8	3 ・ ①	3 ・ 1
4	12:45～	7 － 8	3 ・ ④	3 ・ 4	2 － 4	8 ・ ⑥	8 ・ 6
5	13:45～	2 － 3	8 ・ ⑤	8 ・ 5	8 － 5	4 ・ ②	4 ・ 2
6	14:45～	6 － 7	2 ・ ③	2 ・ 3	4 － 1	7 ・ ⑤	7 ・ 5

女　　子

	試合時間	4日（土）			5日（日）		
		対戦チーム	審判・TO	MC	対戦チーム	審判・TO	MC
1	9:45～	1 － 2	5 ・ ⑥	5 ・ 6	WA 3位 － WB 3位	WA 1位 ・ WB 1位	WA 1位 ・ WB 1位
2	10:45～	4 － 5	1 ・ ②	1 ・ 2	WA 2位 － WB 2位	WA 3位 ・ WB 3位	WA 3位 ・ WB 3位
3	11:45～	3 － 1	4 ・ ⑤	4 ・ 5	WA 1位 － WB 1位	WA 2位 ・ WB 2位	WA 2位 ・ WB 2位
4	12:45～	6 － 4	3 ・ ①	3 ・ 1			
5	13:45～	2 － 3	6 ・ ④	6 ・ 4			
6	14:45～	5 － 6	2 ・ ③	2 ・ 3			